BENZBERG trailers

# TRIDEM FAHRZEUGE

Offroadbereich | Schwerlast | Bergbau

## 75 t TRIDEM-FAHRWERK

scharmüller ZWANGSLENKUNG
ANHÄNGERKUPPLUNGEN
www.scharmueller.at

Black Bruin No power like it. | MEILLER KIPPER | Tecma | WABCO

BENZBERG trailers

# 75 t TRIDEM-FAHRWERK

- Hangausgleich bis 30°
- Hindernisse bis 50 cm
- 120 KW Antriebsleistung
- Bergbau Zwangslenkung

- Rahmen Statik 60 t für höchste Stabilität unter Stoßbelastungen im unwegsamen Gelände
- Scharmüller Achsschwingen-Technologie für stabilen Fahrkomfort bei schwerstem Einsatz
- Hydro-Fahrwerk für gleichen Druck auf allen Rädern im unwegsamen Gelände

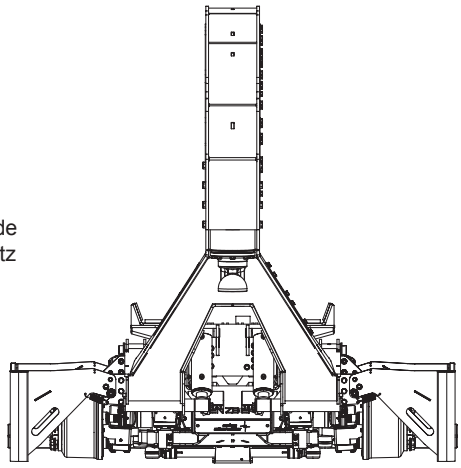

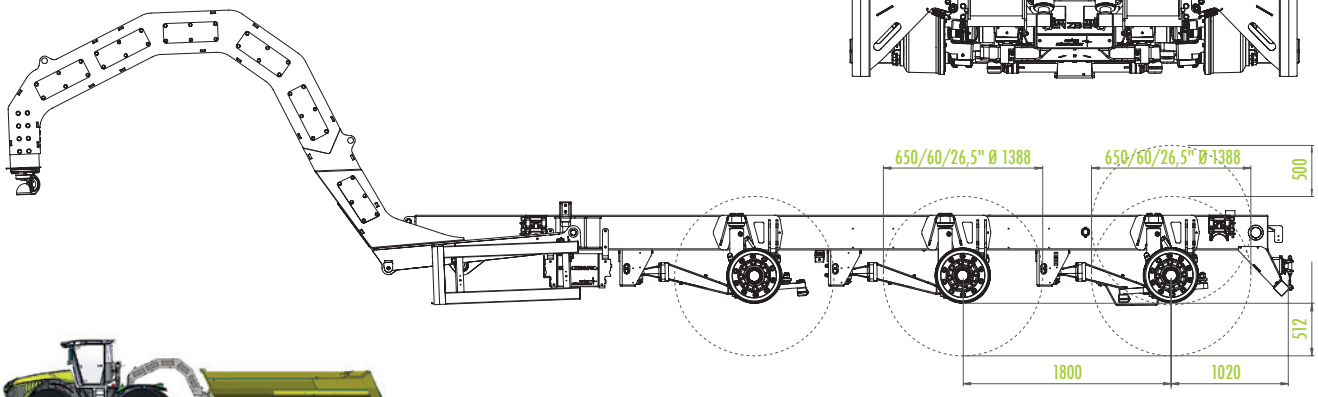

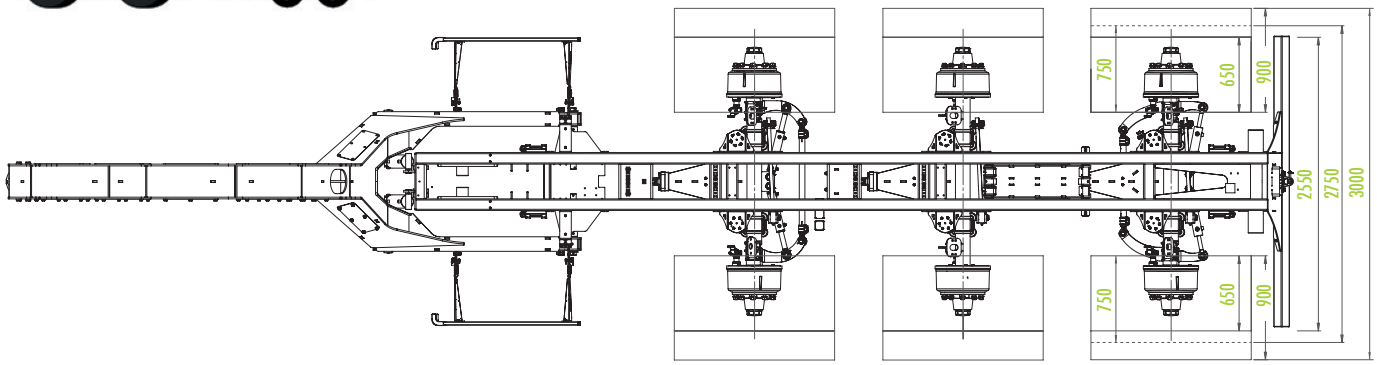


Sämtliche Angaben (Maße) in mm und (Gewicht) in kg. Änderungen und Irrtümer vorbehalten.

## Werksverkehr

- Technisches Gesamtgewicht: 75.000 kg
- Technische Deichsellast: 15.000 kg
- Technische Achslast: 20.000 kg

- Antriebsleistung: 120 kW
- Antriebsgeschwindigkeit: 12 - 21 km/h

## Ausstattung

- Feinkornbaustahl Rahmen 60 t
- Hydraulische Deichselfederung
- Hydraulisches Schwerlastfahrwerk mit K80 Lagerung
- Hangausgleich bis 50 cm Hindernisse
- Wiegesystem, Wankstabilisierung, Nivauregulierung, GPS-Abrechnung
- Scharmüller Bergbau Zwangslenkung 20 kn, Lenkeinschlag 30°
- Schwanenhalsdeichsel bis 15 t Stützlast
- Schwerlastachsen Tecma 20 t
- Bremse 420/220 ALB / ABS / EBS
- 120 KW hydraulischer Antrieb
- Hochleistungs Kippzylinder 75 t

## Standard Mulde

- 15 m³ Meiller Hardox 500
- Boden 8 mm, Seite 6 mm, Heckklappe 8 mm, 5 t Druckkraft

## Wechseldocking

- Meiller Hakenlift RX 30

## Reifen

- für 2,55 m Außenbreite mit Lenkung
  650/55/26,5 | 650/60/26,5 | 600/60/30,5
- für 2,55 m Außenbreite ohne Lenkung
  710/50/26,5 | 650/60/30,5

Scharmüller Austria Technik inside
scharmüller ANHÄNGERKUPPLUNGEN ZWANGSLENKUNG www.scharmueller.at

**Benzberg GmbH**
Illingbuch 9 | A-4861 Schörfling am Attersee
office@benzberg.com | benzberg.com